80P模造紙說明書(94.5X133.5 mm)
正反面單色印刷騎馬釘

封面

封面裏

Bluetooth®

perixx
www.perixx.com

Foldable Bluetooth Keyboard

Compact / Portable /Craft / Suitable for iPad , iPhone

Manual

Quick Installation Guide

PERIBOARD-806

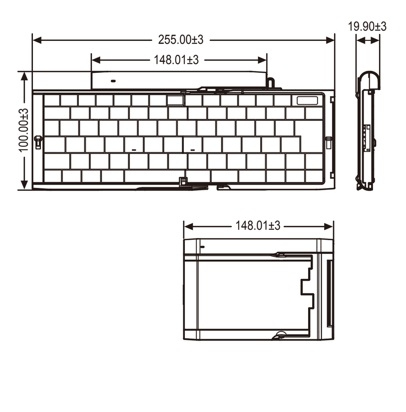

Foldable Bluetooth Keyboard

Package Contents

- Bluetooth keyboard X 1
- AAA size battery X 2
- Quick installation guide X 1

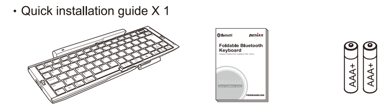

Specification

- Interface：Bluetooth 3.0 Class 2
- Key number：80 keys
- Connect button and Power On/Off control
- Connect and Battery low LED indicator.
- Battery：AAA X 2
- Battery Life：About 6 Months(4 hrs/day)
- Effective Distance：About 10 M
- Open Dimension：255(L) X 100(W) X 20(H) mm
- Close Dimension：148(L) X 100(W) X 23(H) mm
- Weight：About 270 grams (Excluding Battery)

Hardware Installation

Set up the Keyboard batteries

Put provided batteries (2 x AAA alkaline batteries) into keyboard's batteries store in the back.(Follow the polarity signs in the battery compartment.)

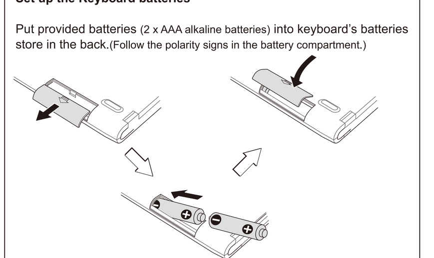

Open / Close Folder Keyboard with turn On/Off the power

Be aware of your fingers as open or close the keyboard.

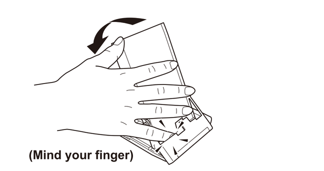

(Mind your finger)

Releases the lock switch and carefully open the keyboard as below pictures.

The power will be ON automatically when the keyboard is opened.

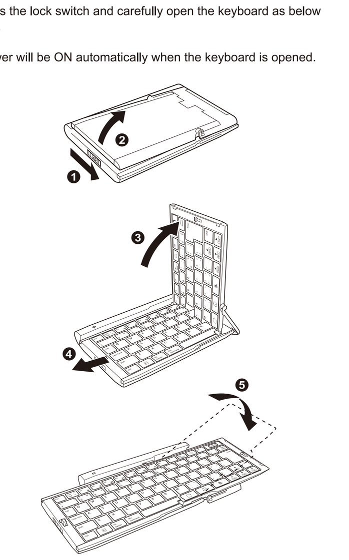

Closes the keyboard as the pictures, the power will be OFF simultaneously.

Please make sure the keyboard is locked by switch.

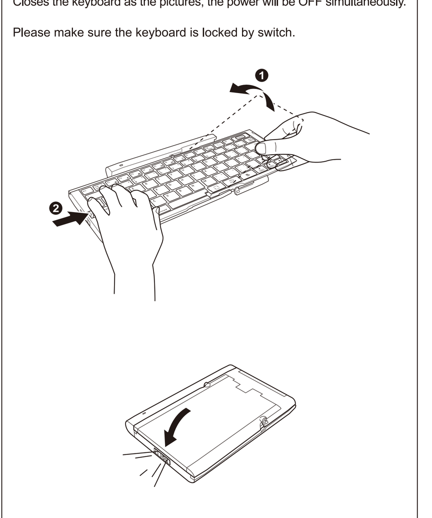

Product Information

LED indication

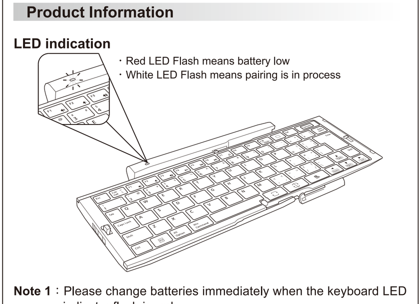

- Red LED Flash means battery low
- White LED Flash means pairing is in process

Note 1：Please change batteries immediately when the keyboard LED indicator flash in red.

Pairing the keyboard

1. Please make sure batteries are set up and the batteries power qualities are good for use.

2. Request Bluetooth function in your computer or phone.

2.1 Built-in Bluetooth or Bluetooth adapter
Before linking, please ensure your computer or device equipped with built-in Bluetooth function.. please make sure Bluetooth driver and application program are installed and work..

2.2 Run Bluetooth application program in your computer.
Setting the application program in linking status or search status.
(Please refer to your Bluetooth adapter instruction manual, it is different in PC / iPad / iPhone / Mac..etc.)

3. Bluetooth keyboard pairing

3.1 While open the folder keyboard, the power will be turned on simultaneously, and the Keyboard will run pairing process automatically, the LED indicator will flash in white at the same time. If the pair is finish with you device, LED will be off.

3.2 Bluetooth keyboard has maximum 10 minutes to run the pairing. If time exceeded, LED will be off and you will have to restart the pairing steps.

3.3 If the keyboard doesn't pair automatically or exceed the pairing time, please press the connect button for linking again

4. Your computer will start to contact with the Keyboard.

Once linked, a sign will be appeared in your Bluetooth application program. Please select it.
(Some of Bluetooth adapter will ask pairing code while linking, please follow its instructions)

5. Ready to use

Note 1：While the keyboard is not used for 10 minutes , the keyboard will run into saving power mode, please press any key to wake it up.

Note 2：Please remove batteries from your cordless keyboard when not using for a long period of time.

Function keys

Shortcut keys only support iPad ,iPhone and iOS serial devices..
(iOS Ver 4.01 or later)

Fn + F1	= Internet
Fn + F2	= E-mail
Fn + F3	= Back
Fn + F4	= Play / Pause
Fn + F5	= Forward
Fn + F6	= Mute
Fn + F7	= Volume Down
Fn + F8	= Volume Up
Fn + F9	= F11
Fn + F10	= F12
Fn + ↑	= Page Up
Fn + ↓	= Page Down
Fn + ←	= Home
Fn + →	= End
Fn + Del	= Pause

Troubleshooting

What do I do if the Bluetooth keyboard does not work?

- Make sure the batteries are correctly installed into your keyboard. (The positive (+) and negative (-) ends of each battery must match the polarity signs in the battery housing)
- Make sure the batteries power qualities are good for use.
- Please change batteries immediately when the battery low indicator light up.
- Make sure the ID Setting process is well completed and restart pairing steps.
- Make sure the Bluetooth keyboard is in pairing mode while pairing with your device.

Bluetooth adapter and keyboard both have different time-limited to run the pairing.
If time exceeded, you will have to refresh the linking steps.

a. For the Bluetooth keyboard time limit is 10 minutes

b. For Bluetooth adapter time limit, please refer to its manual.

Warning

- Please remove batteries from your keyboard when not using for a long period of time.
- Please avoid metal object close to or in between the device.
- Be aware of your fingers as open or close the keyboard.

System Requirement

- Compatible with Windows 7® / Windows Vista® / Windows XP®
- Mac OS X 10.5 or later
- Fully compatible with iPad / iPad2 / New iPad / iPhone4 / iPhone4S (iOS Ver 4.01 or later)
- The system device must be built in Bluetooth function
- Microsoft Internet Explorer 6.0 or later

All product names are trademarks or registered trademarks of their respective owners.
Microsoft®, Windows® and Windows® logo are trademarks or registered trademarks of Microsoft ® Corporation in the United Stated and /or other countries.

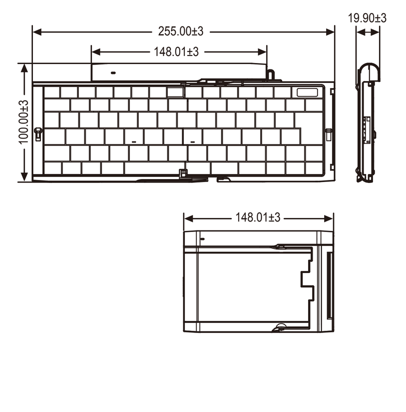

Schnellinstallationsanleitung

- Paketinhalt
- Bluetooth Tastatur
- Schnellinstallationsanleitung
- AAA - Batterien

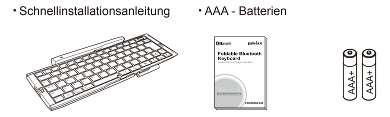

Leistungsumfang

- Schnittstelle: Bluetooth 3.0 Technologie, Klasse 2
- Tastenanzahl: 80 Tasten
- Verbindungstaste und Ein-/Ausschalter
- Verbindungs- und Batterie-LED-Anzeige
- Batterie: AAA*2
- Batterie Lebensdauer: Etwa 6 Monate (4 Std./Tag)
- Reichweite: Bis zu 10m
- Maße Offen: 255(L) * 100(B) * 20(H) mm
- Maße Geschlossen: 148(L) * 100(B) * 23(H) mm
- Gewicht: Etwa 270 g (Batterien ausgenommen)

Hardware-Installation

Legen Sie die mitgelieferten Batterien (2*AAA Alkaline Batterien) in das vorgesehene Fach auf der Rückseite der Tastatur. (Achten Sie hierbei auf die richtige Polung.)

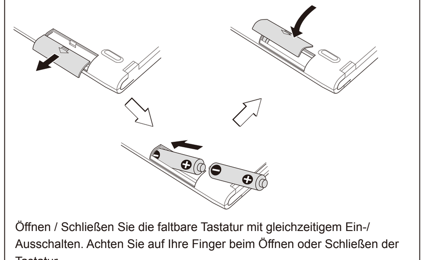

Öffnen / Schließen Sie die faltbare Tastatur mit gleichzeitigem Ein-/ Ausschalten. Achten Sie auf Ihre Finger beim Öffnen oder Schließen der Tastatur.

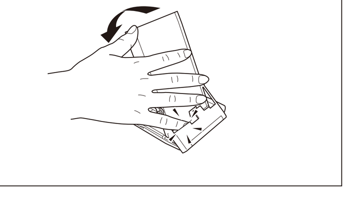

Entsperren Sie die Verriegelung und öffnen Sie die Tastatur vorsichtig wie auf den Bildern zu sehen.

Die Tastatur schaltet sich beim Öffnen automatisch ein.

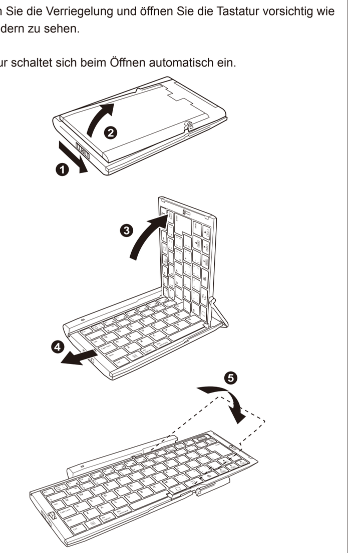

Schließen Sie die Tastatur wie in den Bildern gezeigt, dabei schaltet sich die Tastatur ebenso automatisch aus. Vergewissern Sie sich, dass die Tastatur durch die Sperre geschlossen ist.

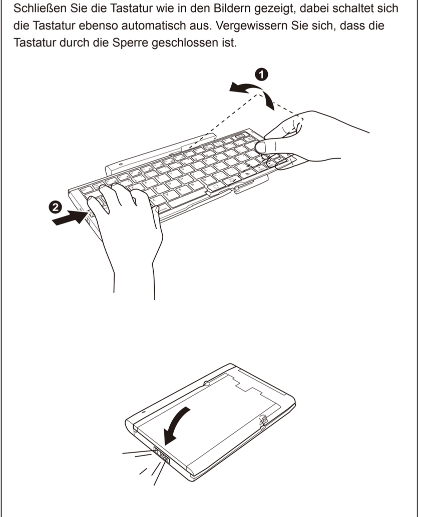

Produktinformationen

LED-Anzeige

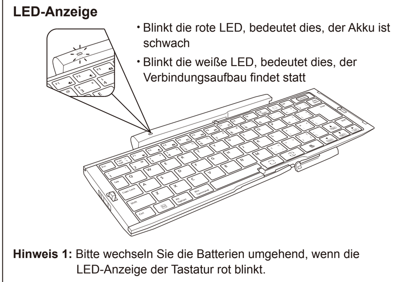

- Blinkt die rote LED, bedeutet dies, der Akku ist schwach
- Blinkt die weiße LED, bedeutet dies, der Verbindungsaufbau findet statt

Hinweis 1: Bitte wechseln Sie die Batterien umgehend, wenn die LED-Anzeige der Tastatur rot blinkt.

Verbindungsaufbau der Tastatur

1. Bitte vergewissern Sie sich, dass die Qualität und der Ladezustand der Batterien für den Gebrauch ausreichen.

2. Öffnen Sie das Bluetooth-Programm auf Ihrem Computer oder Handy.

2.1 Eingebaute Bluetooth-Funktion oder Bluetooth-Adapter
Stellen Sie vor dem Verbindungsaufbau sicher, dass Ihr Computer oder anderes Gerät mit eingebauter Bluetooth-Funktion ausgestattet ist. Vergewissern Sie sich, dass der Bluetooth-Treiber und das Anwendungsprogramm installiert sind und funktionieren.

2.2 Starten des Bluetooth-Programms auf Ihrem Computer
Bringen Sie die Anwendung in den Verbindungs- oder Suchmodus.

(Beziehen Sie sich hierbei auf die Anleitung für Ihren Bluetooth-Adapter, diese unterscheidet sich für PC/iPad/iPhone/Mac etc.)

3. **Verbindungsaufbau der Bluetooth-Tastatur**

3.1 Durch das Öffnen der faltbaren Tastatur, wird diese gleichzeitig eingeschaltet und der Verbindungsaufbau startet automatisch. Die weiße LED-Anzeige blinkt hierbei. Sobald die Verbindung mit Ihrem Gerät hergestellt ist, geht die LED-Anzeige aus.

3.2 Die Bluetooth-Tastatur versucht innerhalb von maximal 10 Minuten eine Verbindung aufzubauen. Ist diese Zeit abgelaufen, geht die LED-Anzeige ebenfalls aus und Sie müssen die einzelnen Schritte für die Verbindung wiederholen.

3.3 Sollte der automatische Verbindungsaufbau erfolglos bleiben oder die Zeit abgelaufen sein, drücken Sie bitte die Verbindungstaste.

4. Ihr Computer wird den Kontakt zur Tastatur herstellen

Sobald eine Verbindung vorhanden ist, wird ein Symbol in Ihrem Bluetooth-Anwendungsprogramm erscheinen. Bitte wählen Sie dieses aus. (Einige Bluetooth-Adapter fragen nach einem Schlüssel während des Verbindungsaufbaus, folgen Sie hierbei den Anweisungen.)

5. Verwendungsbereit

Hinweis 1: Sobald die Tastatur für 10 Minuten nicht benutzt wird, geht sie automatisch in den Energiesparmodus. Durch Drücken einer beliebigen Taste heben Sie diesen wieder auf.

Hinweis 2: Bitte entfernen Sie die Batterien aus Ihrer kabellosen Tastatur, sollten Sie diese für längere Zeit nicht benutzen.

Funktionstasten

Die Sondertasten sind nur kompatibel mit den Geräten der iPad-, iPhone- and iOS-Serie (iOS Ver 4.01 oder später).

Fn + F1	= Internet
Fn + F2	= E-mail
Fn + F3	= Rückwärts
Fn + F4	= Play / Pause
Fn + F5	= Vorwärts
Fn + F6	= Stumm
Fn + F7	= Lautstärke runter
Fn + F8	= Lautstärke rauf
Fn + F9	= F11
Fn + F10	= F12
Fn + Y	= <
Fn + Shift + Y	= >
Fn + Alt Gr + Y	= |
Fn + ↑	= Bild-auf
Fn + ↓	= Bild-ab
Fn + ←	= Home
Fn + →	= Ende
Fn + Entf	= Pause

Fehlerbehebung

Was kann ich tun, wenn die Bluetooth-Tastatur nicht funktioniert?

- Vergewissern Sie sich, dass die Batterien korrekt eingelegt sind. (Das positive (+) und negative (-) Ende jeder Batterie muss mit der vorgegebenen Polung in dem Batteriefach übereinstimmen.)
- Stellen Sie sicher, dass die Qualität und der Ladezustand der Batterien für den Gebrauch ausreichen.
- Bitte wechseln Sie die Batterien, sobald die Ladeanzeige rot leuchtet.
- Achten Sie darauf, dass der Installationsprozess vollständig ist und wiederholen Sie die Verbindungsschritte.
- Prüfen Sie nach, ob sich die Bluetooth-Tastatur im Verbindungsmodus befindet, während Sie diese mit Ihrem Gerät verbinden wollen.

Bluetooth-Adapter und – Tastatur haben beide unterschiedliche Zeitbegrenzungen für den Verbindungsaufbau.

Sobald die Zeit abgelaufen ist, müssen die Verbindungsschritte wiederholt werden.

a. Die Zeitbegrenzung für die Bluetooth-Tastatur beträgt 10 Minuten

b. Die Zeitbegrenzung des Bluetooth-Adapters ist in dessen Beschreibung festgelegt.

Warnhinweis

- Bitte entfernen Sie die Batterien aus Ihrer Tastatur, sobald Sie diese über einen längeren Zeitraum nicht benutzen.
- Bitte vermeiden Sie Metallobjekte in der Nähe oder zwischen den Geräten.
- Achten Sie auf Ihre Finger beim Schließen und Öffnen der Tastatur.

Systemanforderungen

- Kompatibel mit Windows 7 / Windows Vista / Windows XP
- Mac OS X 10.5 oder später
- vollständig kompatibel mit iPad / iPad2 / New iPad / iPhone 4 / iPhone 4S (iOS Ver 4.01 oder später)
- Das Kontaktgerät benötigt eine Bluetooth_Funktion
- Microsoft Internet Explorer 6.0 oder später

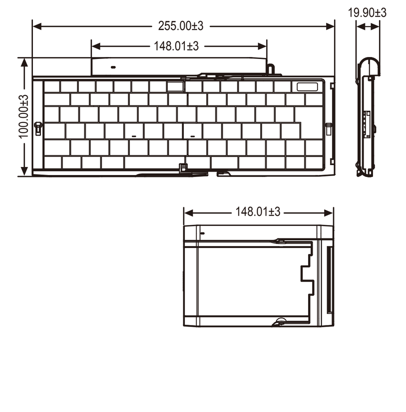

Foldable Bluetooth Keyboard

Contenu de la boîte

- Clavier Bluetooth X 1・Piles：AAA X 2
- Guide d'installation rapide X 1

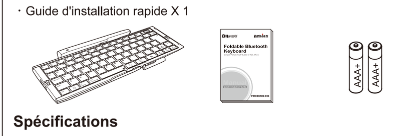

Spécifications

- Interface：Bluetooth 3,0 Classe 2
- Nombre de touches：80 touches
- Bouton de connexion et bouton Marche/Arrêt
- Indicateur de DEL de connexion et de piles faibles
- Piles：AAA X 2
- Durée de vie des piles：Environ 6 mois (4 heures/jour)
- Distance de fonctionnement：Environ 10 M
- Dimensions ouvert：255 (L) x 100 (L) x 20(H) mm
- Dimensions fermé：148 (L) x 100 (L) x 23(H) mm
- Poids：Environ 270 grammes (sans les piles)

Installation de l'équipement

Installer les piles du clavier

Insérez les piles fournies (2 x piles alcalines AAA) dans le compartiment des piles à l'arrière du clavier. (Respectez les symboles de polarité du compartiment des piles.)

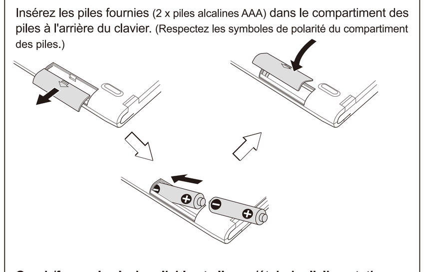

Ouvrir/fermer le clavier pliable et allumer/éteindre l'alimentation

Faites attention à vos doigts lorsque vous ouvrez ou fermez le clavier.

(Attention avec vos doigts)

Ouvrez le loquet de verrouillage et ouvrez doucement le clavier comme indiqué dans les images suivantes.

L'alimentation s'allume automatiquement lorsque vous ouvrez le clavier.

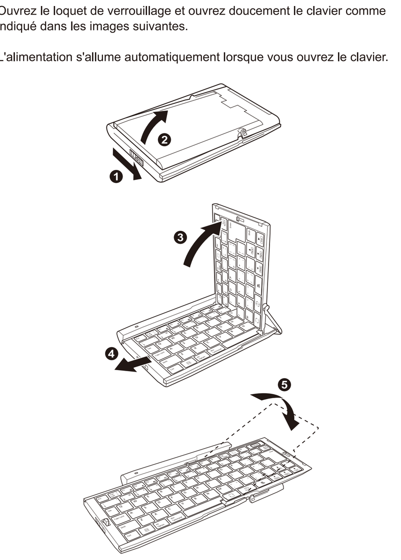

Fermez le clavier comme indiqué dans les images, l'alimentation s'éteindra automatiquement.

Assurez-vous que le clavier est fermé avec le verrouillage.

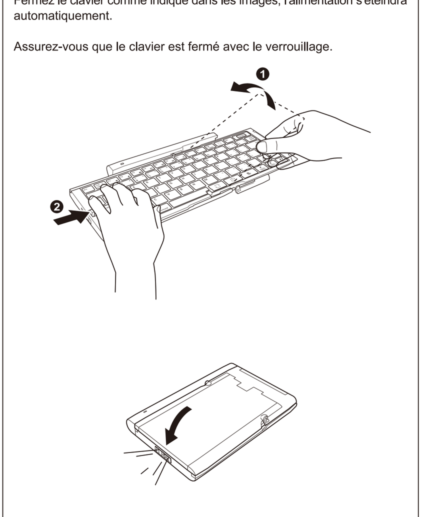

Informations sur le produit

Indicateur DEL

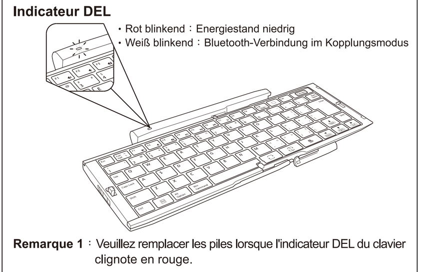

- Rot blinkend：Energiestand niedrig
- Weiß blinkend：Bluetooth-Verbindung im Kopplungsmodus

Remarque 1：Veuillez remplacer les piles lorsque l'indicateur DEL du clavier clignote en rouge.

Lier le clavier

1. Assurez-vous que les piles sont insérées et de bonne qualité avant utilisation.

2. Activez la fonction Bluetooth sur votre ordinateur ou téléphone portable.

2.1 Bluetooth intégré ou adaptateur Bluetooth
Avant la liaison, veuillez vous assurer que votre ordinateur ou l'appareil a une fonction Bluetooth intégrée. Veuillez vous assurer que le pilote Bluetooth et le programme d'application sont installés et fonctionnent correctement.

2.2 Exécuter l'application Bluetooth sur votre ordinateur
Réglez le programme d'application dans l'état de liaison ou de recherche.
(Référez-vous au manuel d'utilisation de votre adaptateur Bluetooth, cela est différent pour un PC / iPad / iPhone / Mac, etc.)

3. Lier le clavier Bluetooth

3.1 Lorsque le clavier est ouvert, l'alimentation s'allumera automatiquement, et le clavier commencera automatiquement le processus de liaison, l'indicateur DEL clignotera blanc en même temps. Si la liaison à l'appareil est terminée, la DEL s'éteindra.

3.2 Le clavier Bluetooth a un maximum de 10 minutes pour établir la liaison. Si cette durée est dépassée, la DEL s'éteindra et vous devrez refaire les étapes de liaison.

3.3 Si le clavier n'effectue pas automatiquement la liaison, ou que la durée pour la liaison est dépassée, veuillez appuyer sur le bouton de connexion pour effectuer à nouveau la liaison.

4. Votre ordinateur va commencer le contact avec le clavier.

Une fois la liaison établie, un signe apparaîtra dans le programme d'application Bluetooth. Veuillez le sélectionner.
(Certains adaptateurs Bluetooth demanderont un code de liaison lors de la liaison, suivez ses instructions).

5. Prêt à l'emploi

Remarque 1：Lorsque le clavier n'est pas utilisé pendant 10 minutes, le clavier entre en mode d'économie d'énergie, appuyez sur n'importe quelle touche pour le réactiver.

Remarque 2：Veuillez retirer les piles de votre clavier lorsque vous n'allez pas l'utiliser pendant une longue période.

Touches de fonction

Les touches de raccourci ne prennent en charge que les iPad, iPhone et appareils série iOS. (Ver. iOS 4,01 ou une version ultérieure)

Fn + F1	= Internet
Fn + F2	= Courrier électronique
Fn + F3	= Piste précédente
Fn + F4	= Lecture/Pause
Fn + F5	= Piste suivante
Fn + F6	= Muet
Fn + F7	= Volume Down
Fn + F8	= Volume Up
Fn + F9	= F11
Fn + F10	= F12
Fn + W	= <
Fn + Shift + W	= >
Fn + ↑	= Haut de la page
Fn + ↓	= Page vers le bas
Fn + ←	= Maison
Fn + →	= Fin
Fn + Supper	= Pause

Guide de dépannage

Que faire si le clavier Bluetooth ne fonctionne pas ?

- Assurez-vous que les piles sont insérées correctement dans votre clavier. (Les symboles positif (+) et négatif (-) des piles doivent correspondre aux symboles dans le compartiment des piles).
- Assurez-vous que les piles utilisées sont de bonne qualité.
- Veuillez remplacer les piles lorsque l'indicateur de piles faibles s'allume.
- Assurez-vous que le processus de réglage d'ID est bien terminé et refaites les étapes de liaison.
- Assurez-vous que le clavier Bluetooth est en mode de liaison pendant la liaison à votre appareil.

L'adaptateur Bluetooth et le clavier ont des durées d'attente différente pour faire la liaison.
Si cette durée est dépassée, vous devrez refaire les étapes de liaison.

a. Pour le clavier Bluetooth, la durée maximale est 10 minutes.

b. Pour la durée maximale de l'adaptateur Bluetooth, référez-vous à son manuel.

Attention

- Veuillez retirer les piles de votre clavier lorsque vous n'allez pas l'utiliser pendant une longue période.
- Evitez de placer des objets métalliques près de ou entre les appareils.
- Faites attention à vos doigts lorsque vous ouvrez ou fermez le clavier.

Configuration système requise

- Compatible avec Windows 7® / Windows Vista® / Windows XP®
- Mac OS X 10,5 ou une version plus récente
- Entièrement compatible avec iPad / iPad2/ nouveau iPad / iPhone4 / iPhone4S (iOS Ver. 4,01 ou version plus récente)
- Le périphérique système doit avoir la fonction Bluetooth intégrée
- Microsoft Internet Explorer 6,0 ou une version plus récente

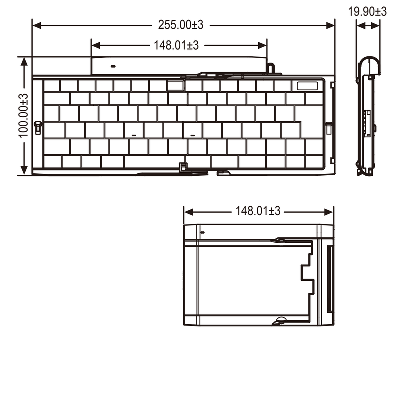

Foldable Bluetooth Keyboard

包裝內容

- 無線摺疊藍芽鍵盤 x 1
- AAA尺寸鹼性電池 X 2
- 快速安裝手冊
- 保證卡

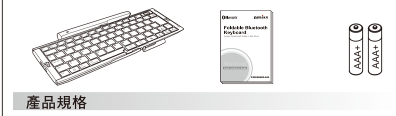

產品規格

- 連接介面：無線藍芽傳輸Ver.3.0.
- 按鍵數：80鍵
- 對碼鍵跟自動電源開關控制
- 對碼及低電源LED指示燈
- 電源：2 顆AAA 電池
- 電池使用壽命：約6個月(每日4小時計算)
- 傳輸距離：約10公尺(技術理論值,在無任何障礙下)
- 展開尺寸：255(L) X 100(W) X 20(H) mm
- 折合尺寸：148(L) X 100(W) X 23(H) mm
- 產品重量：約270公克(不含電池)

硬體安裝

安裝電池

取下鍵盤背後的電池蓋，置入電池(AAA X2)，並且確認電池的正、負極與電池盒內的標示方向相符；關上電池蓋。

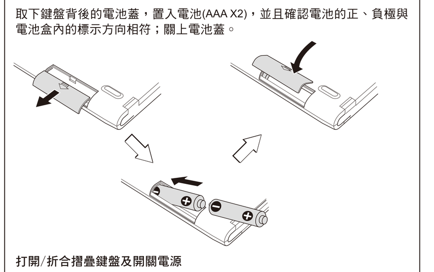

打開/折合摺疊鍵盤及開關電源

當打開或折合鍵盤時，請小心留意你的手指。.

(小心您的手指)

如下圖指示，撥開按鍵鎖及小心的打開鍵盤，當鍵盤被展開的同時，鍵盤電源也會自動開啓。

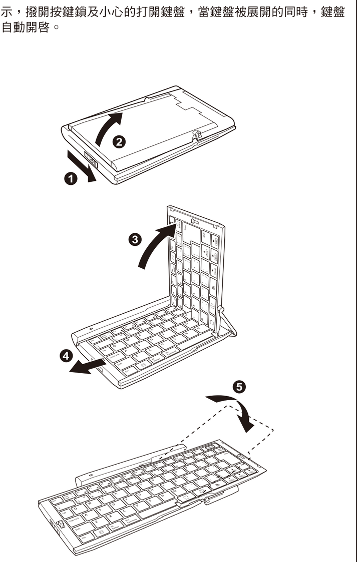

如下圖指示，折合鍵盤及確定按鍵鎖有鎖住，當鍵盤被闔合的同時，鍵盤電源也會自動關閉。

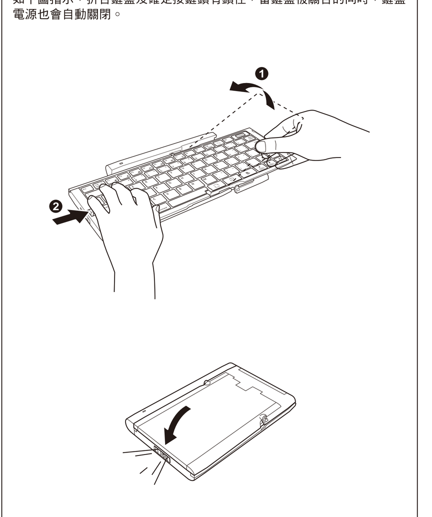

產品功能介紹

LED燈指示

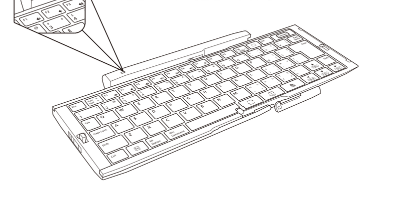

- 紅色燈閃爍代表電池電量不足
- 白色燈閃爍代表鍵盤進入對碼狀態

備註 1：當電池低電力指示燈亮起時，請立即更換電池。

藍牙鍵盤的配對

1. 請確認鍵盤的電池已裝入，且有充足的電力。

2. 啓動接收端(電腦或手機)的藍芽模組

2.1 確認接收端是否有內建藍芽模組或外接藍芽接收器
於進行藍芽配對前，請先確認你的接收端 (電腦或手機)是否有內建藍芽模組或外接藍芽接收器，並且已安裝該藍芽模組的驅動及應用程式。

2.2 起動接收端的驅動及應用程式，並啓動該應用程式的藍芽連接搜索功能。
(每台接收端的驅動及應用程式均不相同，細部操作說明請參考你的裝置說明書。)

3. 啓動藍牙鍵盤對碼模組

3.1 當打開摺疊鍵盤時，鍵盤的電源也會被同時開啓；此時鍵盤也將自動進入配對模式，白色LED 將會亮起及閃爍，若配對完成或已搜索到藍芽裝置(電腦或手機)，鍵盤白色LED燈將熄滅。

3.2 鍵盤進入等待對碼模式，若10分鐘內沒有與預配對的裝備(電腦或手機)完成對碼，鍵盤會自動關閉對碼模式，使用者若要再進行對碼，須再重覆啓動對碼模式。

3.3 如果鍵盤無法自動對碼或已超過配對等待時間，請壓按"connect" 按鍵，重新啓動鍵盤對碼模式。

4. 藍牙鍵盤與接收端裝置(電腦或手機)配對

4.1 當完全上述步驟，接收端裝置(電腦或手機)會抓到此藍牙鍵盤，並顯示於該裝置的藍芽應用程式中，請點選藍牙鍵盤，此時即完成配對。

4.2 有一些藍芽應用程式會要求預配對的裝置要輸入配對密碼，請參照該裝置應用程式的使用說明書。

5.配對完成，可使用

備註 1：當鍵盤閒置沒使用約10分鐘時，鍵盤會進入省電休眠模式，此時可按下鍵盤任一按鍵喚醒鍵盤。

備註 2：當電池低電力指示燈量起時，請立即更換電池。

功能鍵說明

此藍牙鍵盤的快速鍵只支援iPad，iPhone 或iOS系統產品(iOS Ver 4.01 或更新版)

Fn + F1	= 網際網路
Fn + F2	= 電子郵件
Fn + F3	= 倒退
Fn + F4	= 播放 / 暫停
Fn + F5	= 快轉
Fn + F6	= 靜音
Fn + F7	= 音量小
Fn + F8	= 音量大
Fn + F9	= F11
Fn + F10	= F12
Fn + ↑	= 往上捲動
Fn + ↓	= 往下捲動
Fn + ←	= 回到頁首
Fn + →	= 回到頁尾
Fn + Del	= Pause

疑難排解

若您對無線藍芽鍵盤無法正常動作有任何疑問，請嘗試下面步驟說明：

- 確認電池的正負極是與電池盒內的標示方向相同，注意只能使用鹼性電池。
- 確定電池的蓄電能量是沒有問題，請勿將老舊電池或不同類型(例如炭鋅或鹼性)電池混合使用。
- 當無線鍵盤的低電量指示燈亮起時，代表電源不足，請更換新的電池。
- 確認藍牙配對設定是否完成。
- 鍵盤進入等待對碼模式，若10分鐘內沒有與預配對的裝備完成對碼，鍵盤會自動關閉對碼模式，使用者須再行啓動，以進行對碼。
- 接收端裝置(電腦或手機)的藍芽配對也有啓動時間限制，請參考所屬使用手冊說明操作。

特別注意事項

請注意下列指示避免危險行爲，以免電解液意外漏出：

- 置入電池請仔細確認正負極方向是否正確。
- 請勿打開、毀損或切斷電池。
- 請勿將電池加熱。
- 請勿焚毀廢棄的電池。
- 外洩的電解液具有腐蝕性，會對眼睛及皮膚造成傷害。若不慎吞食，會引起中毒。
- 長時間不使用藍芽鍵盤時，請將電池取出。

系統需求

- 微軟視窗作業系統Windows 7® / Windows Vista® / Windows XP®
- Mac OS X 10.5或更新版本
- iPad / iPad2 / New iPad / iPhone4 / iPhone4S..等iOS裝置系列(iOS Ver 4.01或更新版)
- 連接的裝置須具有藍芽接收模組功能
- 微軟Internet Explorer 6.0 or later

Microsoft及Windows係Microsoft Corporation 在美國及/或其他國家（地區）的註冊商標或商標。
在此提及之公司名稱或產品名稱係各自擁有之商標。

Foldable Bluetooth Keyboard

Federal Communication Commission Interference Statement

This equipment has been tested and found to comply with the limits for a Class B digital device, pur-suant to Part 15 of the FCC Rules. These limits are designed to provide reasonable protection against harmful interference in a residential installation. This equipment generates, uses and can radiated ra-dio frequency energy and, if not installed and used in accordance with the instructions, may cause harmful interference to radio communications. However, there is no guarantee that interference will not occur in a particular installation. If this equipment does cause harmful interference to radio or television reception, which can be determined by turning the equipment off and on, the user is en-couraged to try to correct the interference by one of the following measures:

◎Reorient or relocate the receiving antenna.
◎Increase the separation between the equipment and receiver.
◎Connect the equipment into an outlet on a circuit different from that to which the receiver is connected.
◎Consult the dealer or an experienced radio/TV technician for help.

FCC Caution: To assure continued compliance, (example – use only shielded interface cables when connecting to computer or peripheral devices). Any changes or modifications not expressly approved by the party responsible for compliance could void the user's authority to operate this equipment.

FCC Radiation Exposure Statement

This equipment complies with FCC radiation exposure limits set forth for an uncontrolled environ-ment. This equipment should be installed and operated with minimum distance 20 cm between the ra-diator & your body.

This device complies with Part 15 of the FCC Rules. Operation is subject to the following two condi-tions:

(1) This device may not cause harmful interference, and(2) this device must accept any inter-ference received, including interference that may cause undesired operation.

*사용자안내문 : B급기기 (가정용 방송통신기자재)
이 기기는 가정용(B급) 전자파적합기기로서 주로 가정에서 사용하는 것을 목적으로 하며, 모든 지역에서 사용할 수 있습니다.

20120719

perixx
www.perixx.com

VALUE CREATOR

封底裏

封底